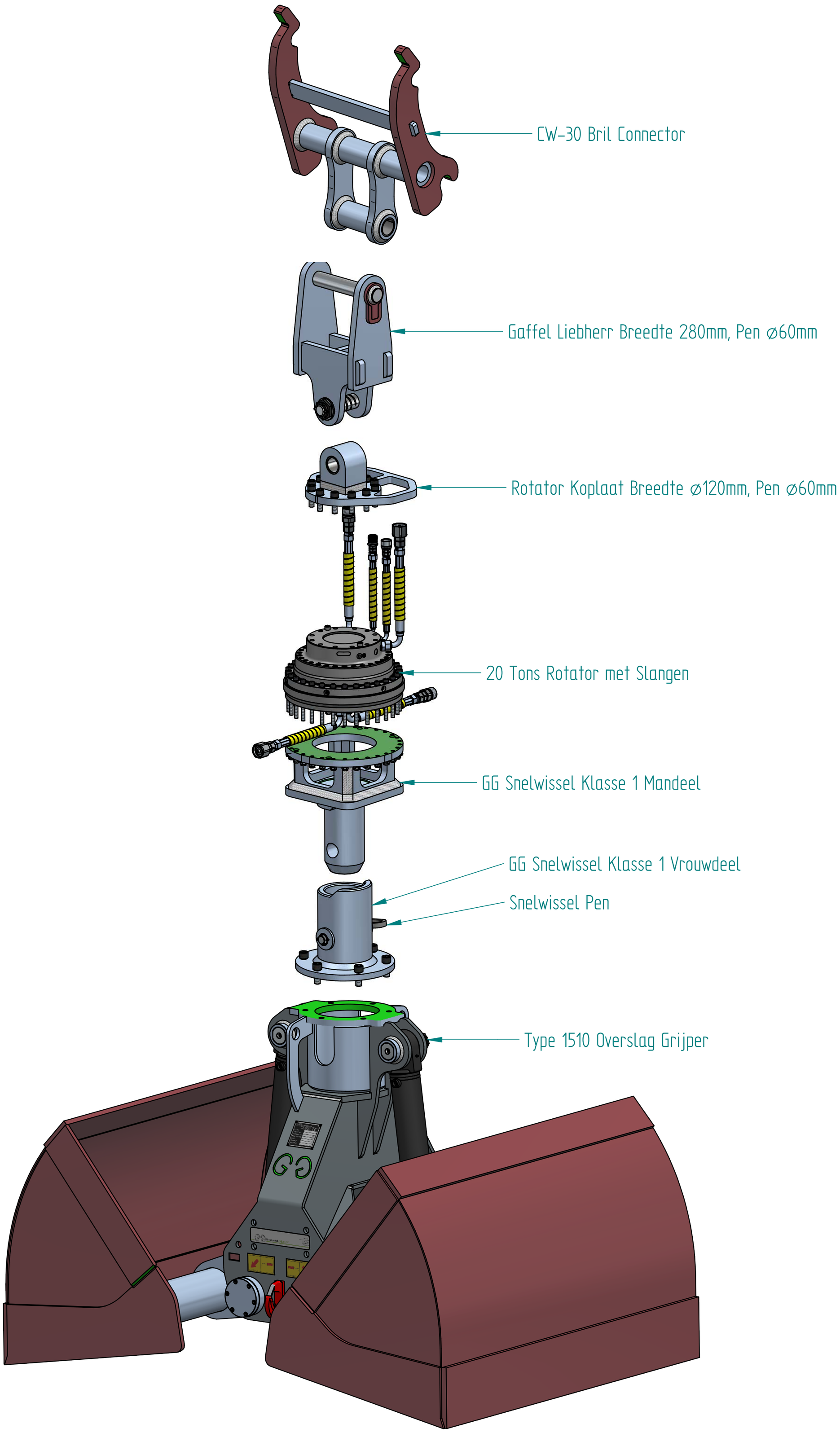
CW-30 Bril Connector
Gaffel Liebherr Breedte 280mm, Pen ⌀60mm
Rotator Koplaat Breedte ⌀120mm, Pen ⌀60mm
20 Tons Rotator met Slangen
GG Snelwissel Klasse 1 Mandeel
GG Snelwissel Klasse 1 Vrouwdeel
Snelwissel Pen
Type 1510 Overslag Grijper

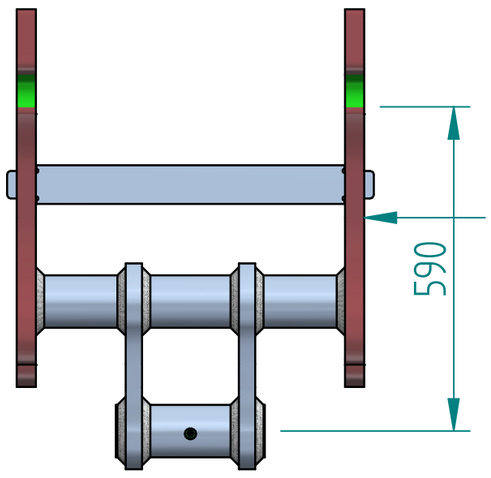
CW-30 Bril Connector
590

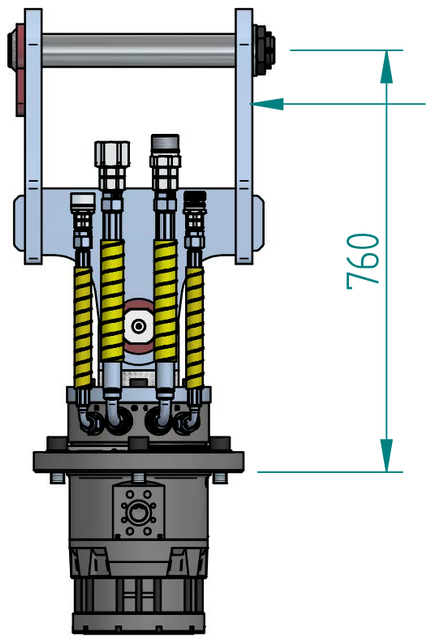
IR20 M20 Rotatordeel
760

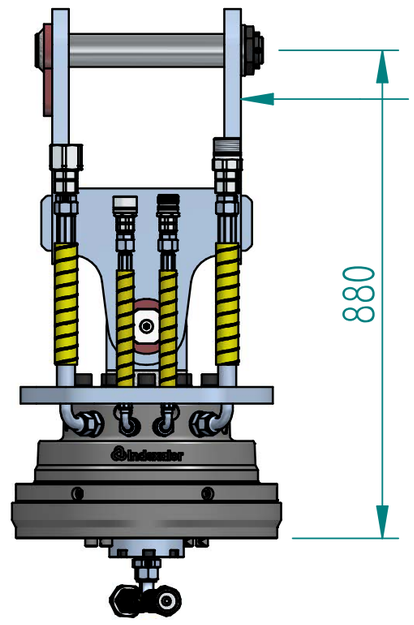
XR400 Rotatordeel
880

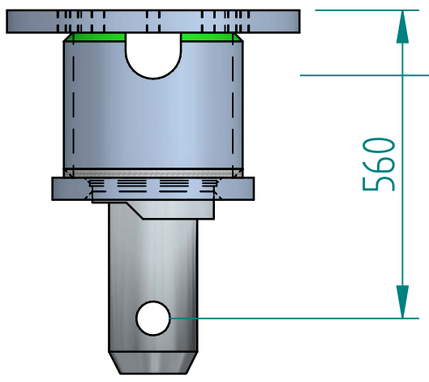
GG Klasse 1 Mandeel
560

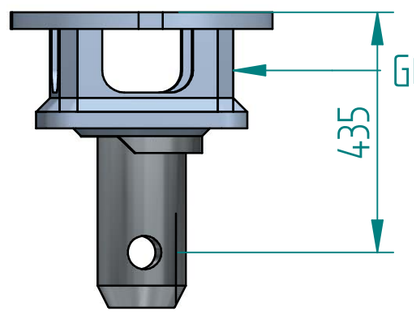
GG Klasse 1 Mandeel
435

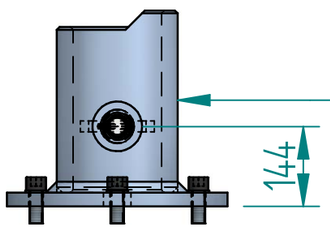
GG Klasse 1 Vrouwdeel - Grijperdeel
144

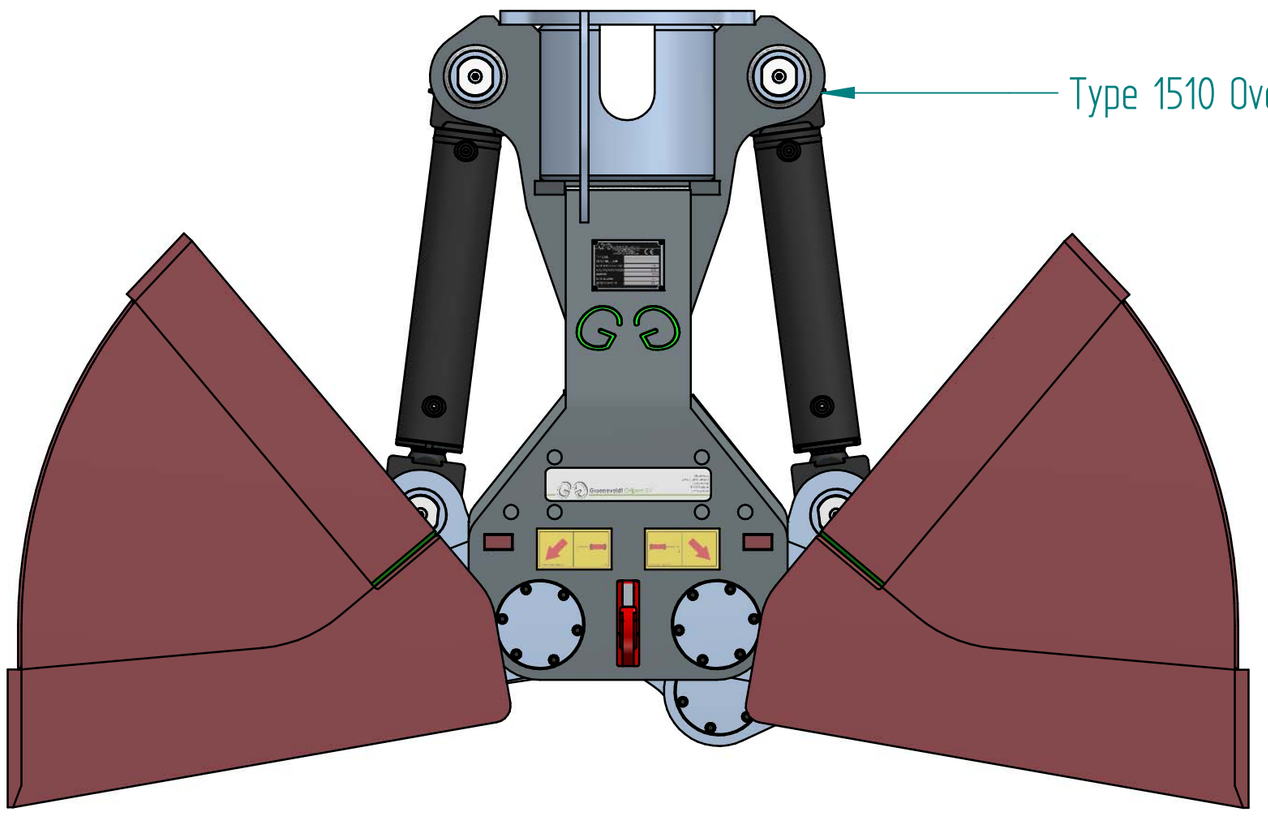
Type 1510 Overslag Grijper